Guia de Instalação

AC-7000 – Terminal de Reconhecimento Facial

Data	Nome	Alterações	Versão
29/06/2015	Paulo Pio da Silva	Versão Inicial	1.00

www.virdi.com.br – suporte@virdi.com.br
Avenida Paulista, 37, 4º Andar - Bela Vista 01311-902, São Paulo - Brasil - Telefone: +55 (11)2246-2949

Sumário

1. Definições 2
2. Descrição dos Cabos 3
3. Descrição da Placa 5
4. Conexão Alimentação e Botão de Saída EB-030 6
5. Conexão 12V Solenoide (Fail Safe) para 1 sistema AC-7000 7
6. Conexão 12V Solenoide (Fail Secure) para 1 sistema AC-7000 8
7. Conexão 12V Solenoide (Fail Safe) para 2 sistemas AC-7000 9
8. Conexão 12V Solenoide (Fail Secure) para 2 sistemas AC-7000 10
9. Conexão 12V Strike (Fail Safe) para 1 sistema AC-7000 11
10. Conexão 12V Strike (Fail Secure) para 1 sistema AC-7000 12
11. Conexão 12V Strike (Fail Safe) para 2 sistemas AC-7000 13
12. Conexão 12V Strike (Fail Secure) para 2 sistemas AC-7000 14
13. Conexão 12V Eletroímã (Fail Safe) para 1 sistema AC-7000 15
14. Conexão 12V Eletroímã (Fail Safe) para 2 sistemas AC-7000 16
15. Conexão 12V Eletroímã (Fail Safe) para 2 fechaduras e 1 sistema AC-7000 “Usa alimentação externa DC 12V e 3,5A” 17
16. Conexão Contato Seco (Normalmente Aberto) para 1 sistema AC-7000 18

1. Definições

Fechadura Fail Safe: Fechadura mantem a porta fechada enquanto está energizada, Quando falta energia, a porta abre.

Fechadura Fail Secure: Fechadura mantem a porta aberta enquanto está energizada, Quando falta energia, a porta fecha.

2. Descrição dos Cabos

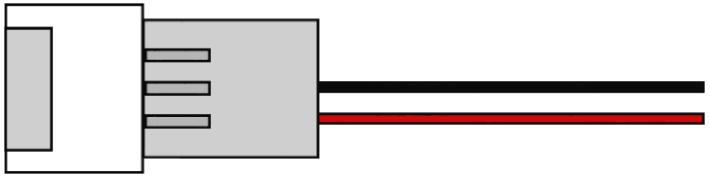

Cabo de energia (J302)

2. Preto : GND Entrada(-)
1. Vermelho : DC12V Entrada (VCC -)

Cabo Wiegand ()

5. Preto : GND (-)
4. Rosa : Entrada Wiegand (Data 1)
3. Marrom : Entrada Wiegand (Data 0)
2. Amarelo : Saída Wiegand (Data 1)
1. Laranja : Saída Wiegand (Data 0)

Cabo de Dados

3. Preto : GND (-)
2. Marrom : RXD
1. Roxo : TXD

Cabo de Status da Fechadura

5. Preto : GND (-)
4. Laranja :Monitor Saída(0)
3. Azul : Monitor Porta (3)
2. Verde : Monitor Porta (1)
1. Amarelo : Monitor Porta (0)

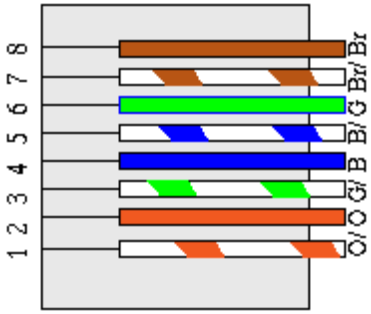

Cabo de Conexão UTP

8. Marrom : Data 7
7. Marrom Listrado : Data 6
6. Verde : Data 5
5. Azul Listrado : Data 4
4. Azul : Data 3
3.Verde Listrado : Data 2
2.Laranja : Data 1
1.Laranja Listrado : Data 0

3. Descrição da Placa

Placa Principal

1. ***Switch para seleção de fechadura (SW502)***
2. ***Switch para seleção de fechadura (SW504)***
3. ***Switch para seleção de fechadura (SW505)***
4. ***Conector Status fechadura (J404)***
5. ***Conector cabo Wiegand (SW502)***
6. ***Conector RS232 (J406)***
7. ***Conector de Energia SR100FP(J407)***

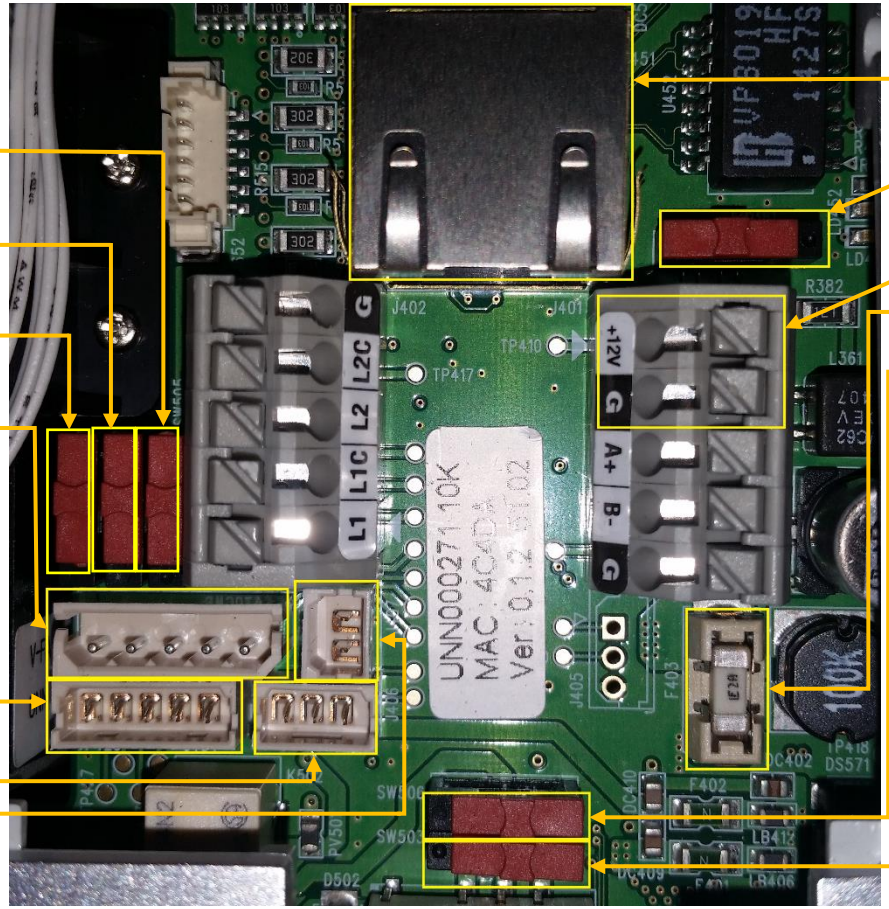

1. ***Entrada de Ethernet (J451)***
2. ***Switch RS485 para ativação do resistor (SW361)***
3. ***Entrada fios de Energia (TP410)***
4. ***Fusível (J403)***
5. ***Switch para seleção de fechadura (SW506)***
6. ***Switch para seleção de fechadura (SW503)***

4. Conexão Alimentação e Botão de Saída EB-030

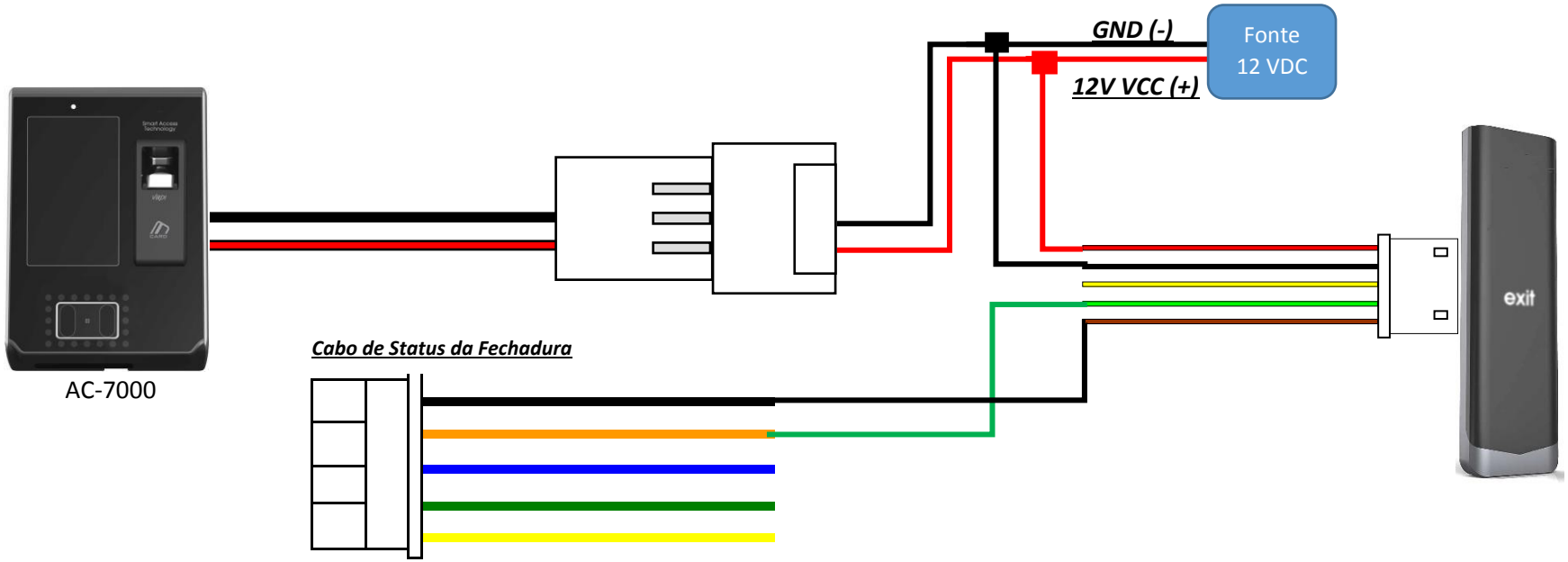

5. Conexão 12V Solenoide (Fail Safe) para 1 sistema AC-7000

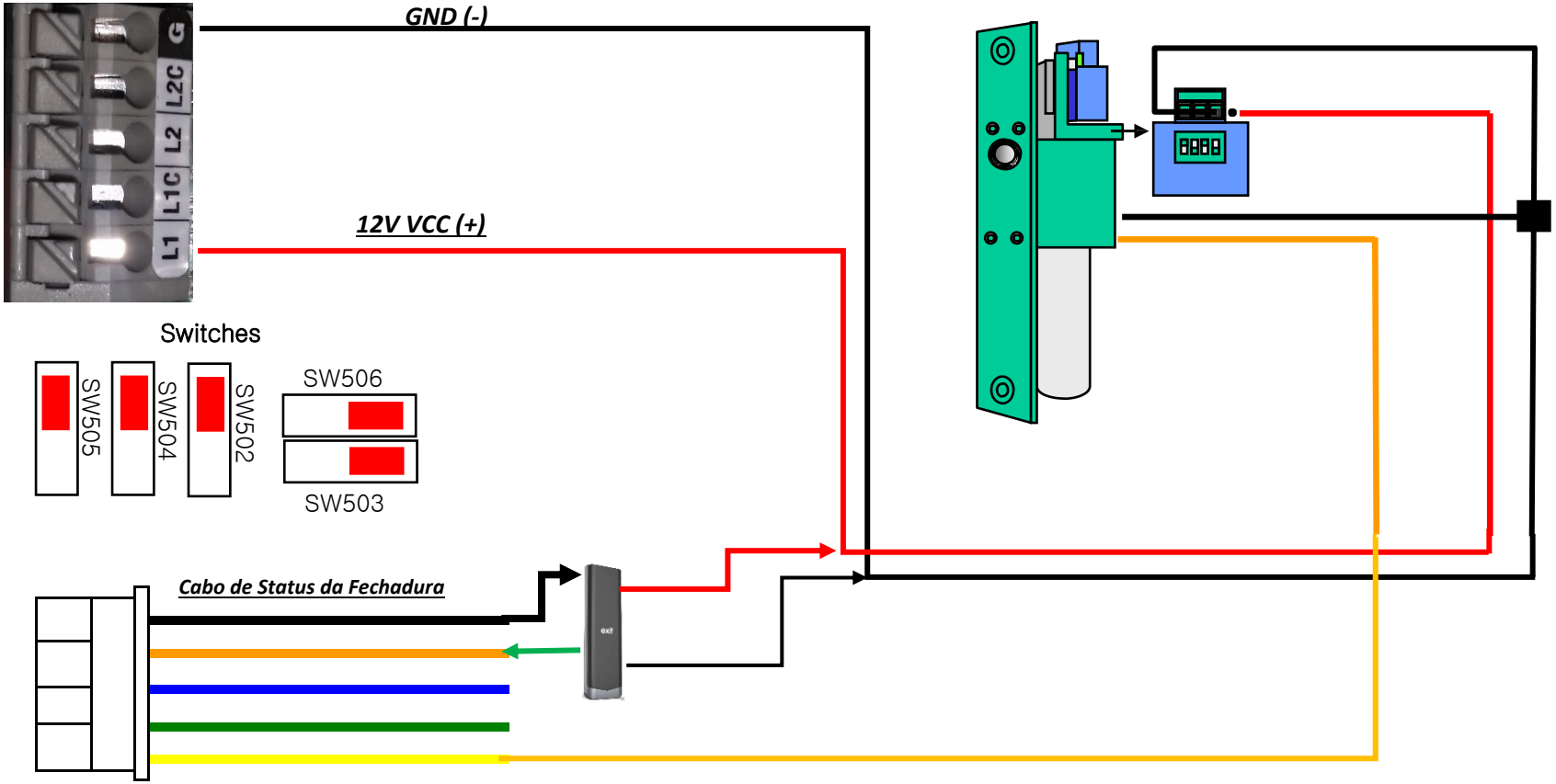

6. Conexão 12V Solenoide (Fail Secure) para 1 sistema AC-7000

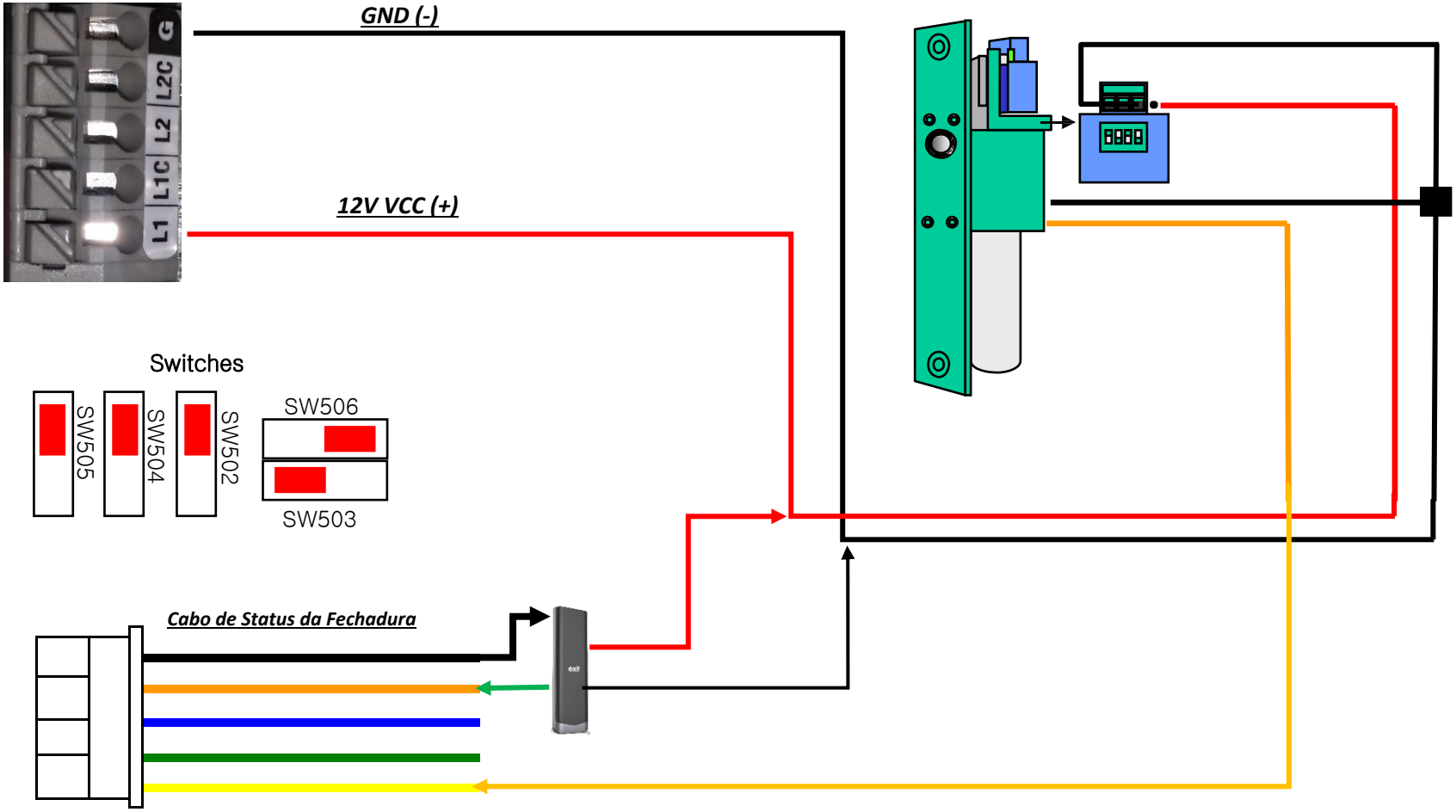

7. Conexão 12V Solenoide (Fail Safe) para 2 sistemas AC-7000

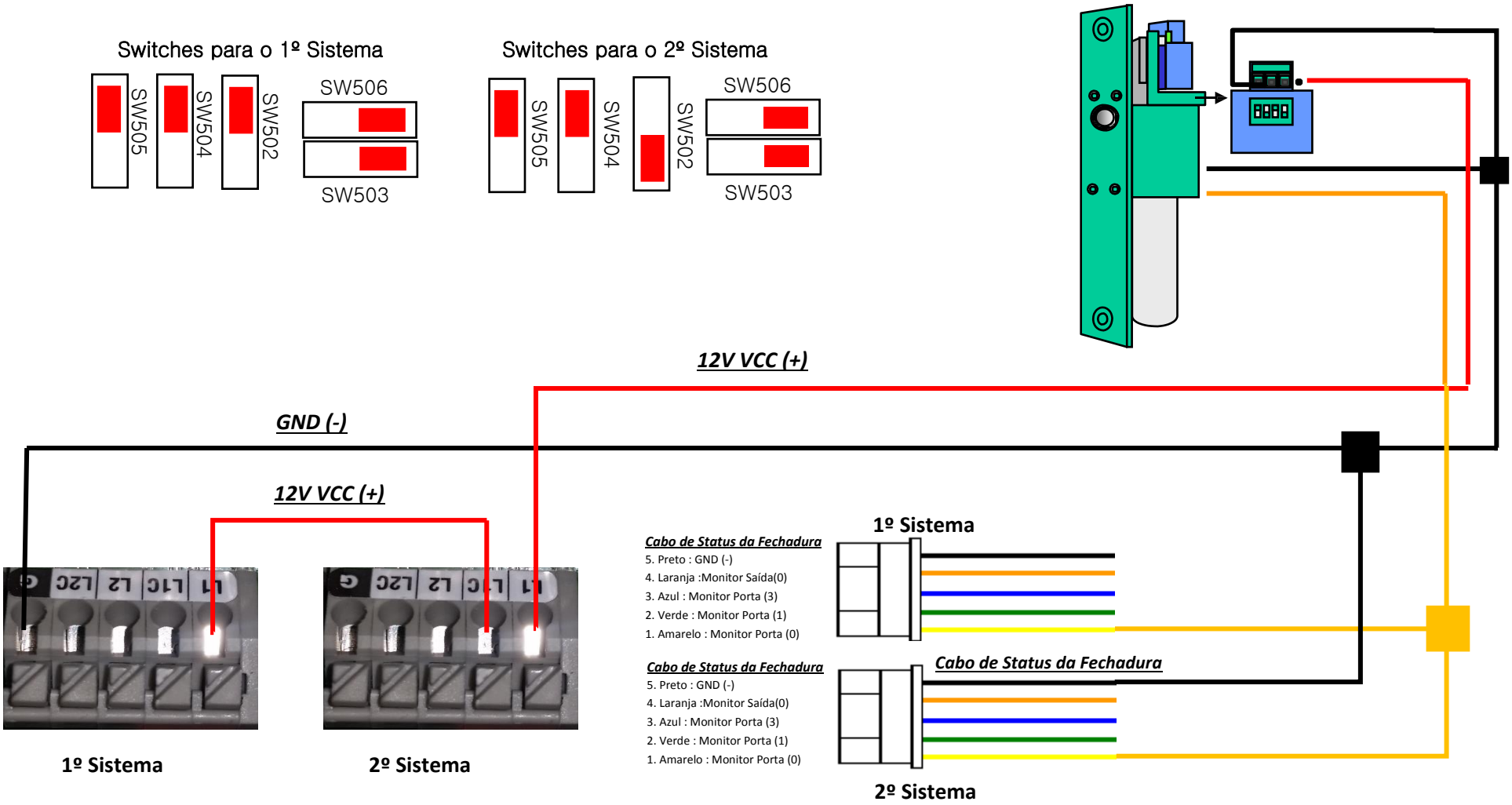

8. Conexão 12V Solenoide (Fail Secure) para 2 sistemas AC-7000

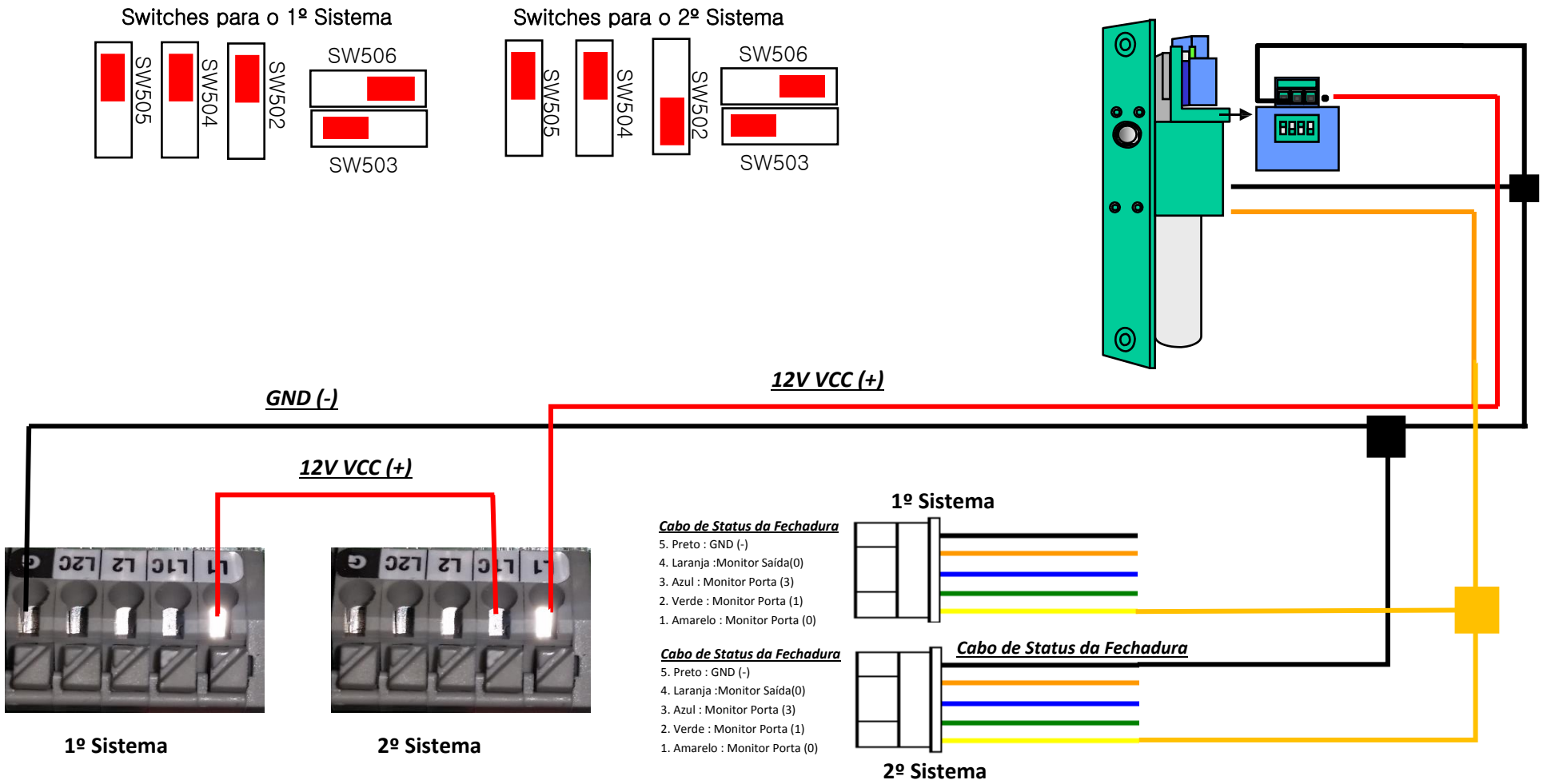

9. Conexão 12V Strike (Fail Safe) para 1 sistema AC-7000

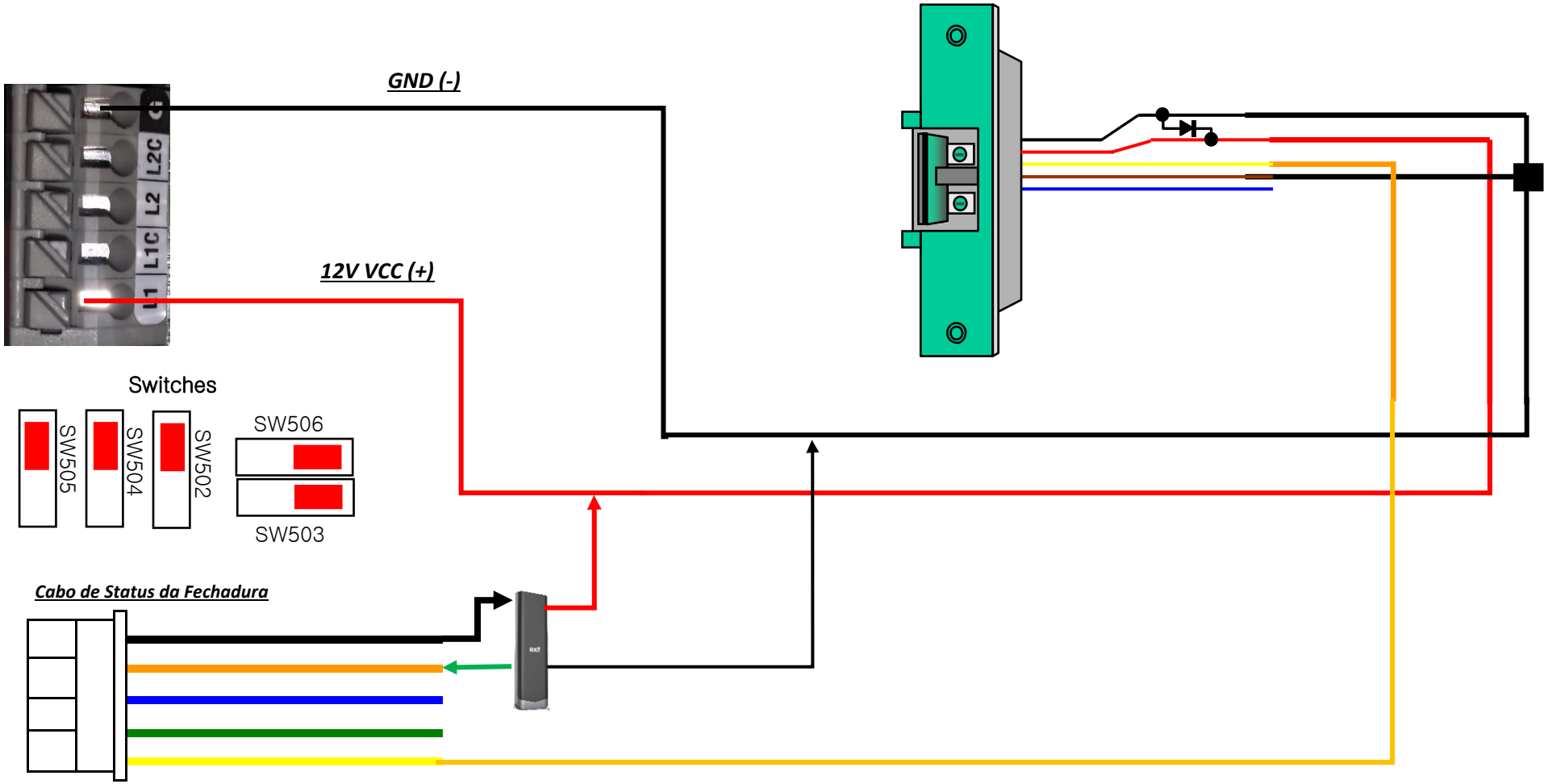

10. Conexão 12V Strike (Fail Secure) para 1 sistema AC-7000

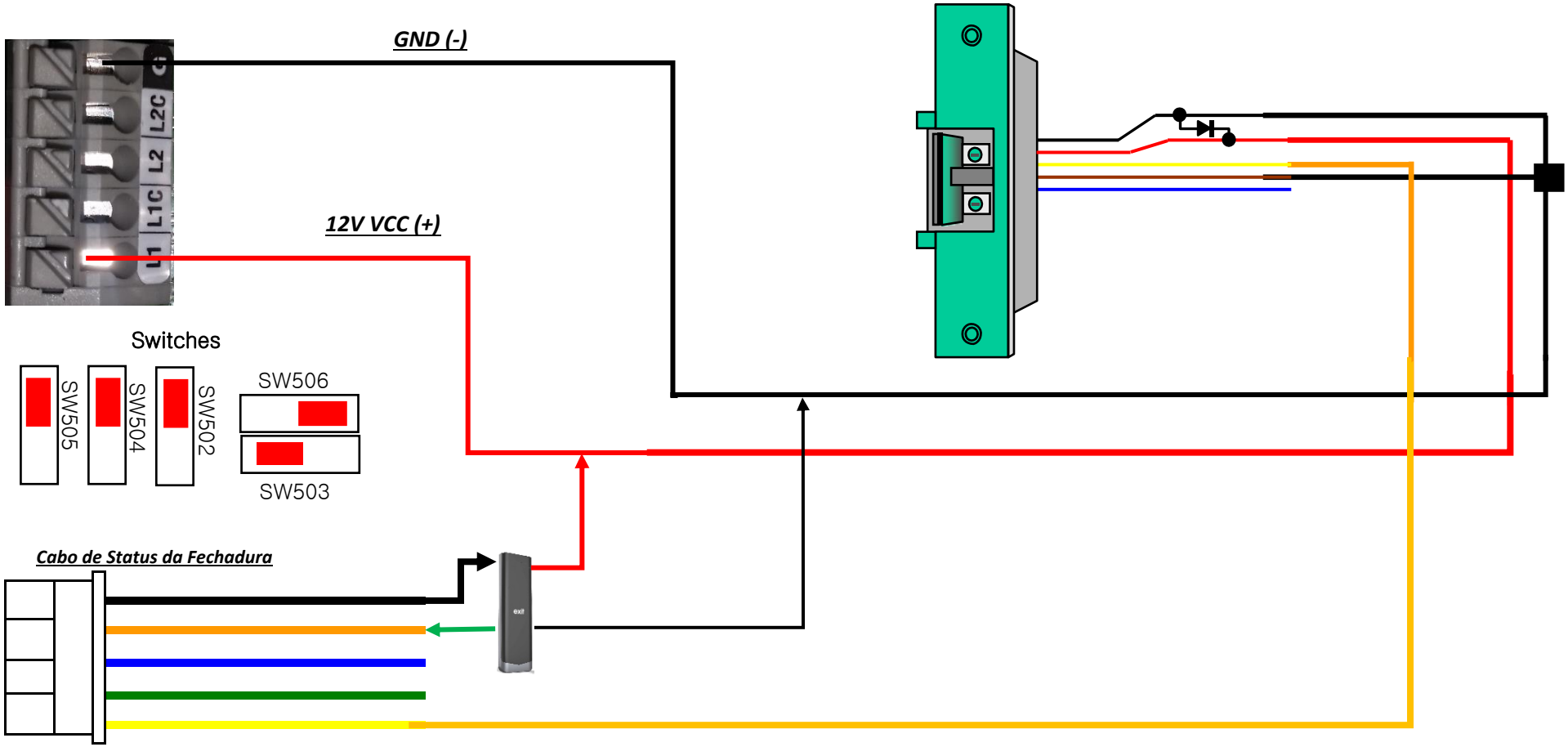

11. Conexão 12V Strike (Fail Safe) para 2 sistemas AC-7000

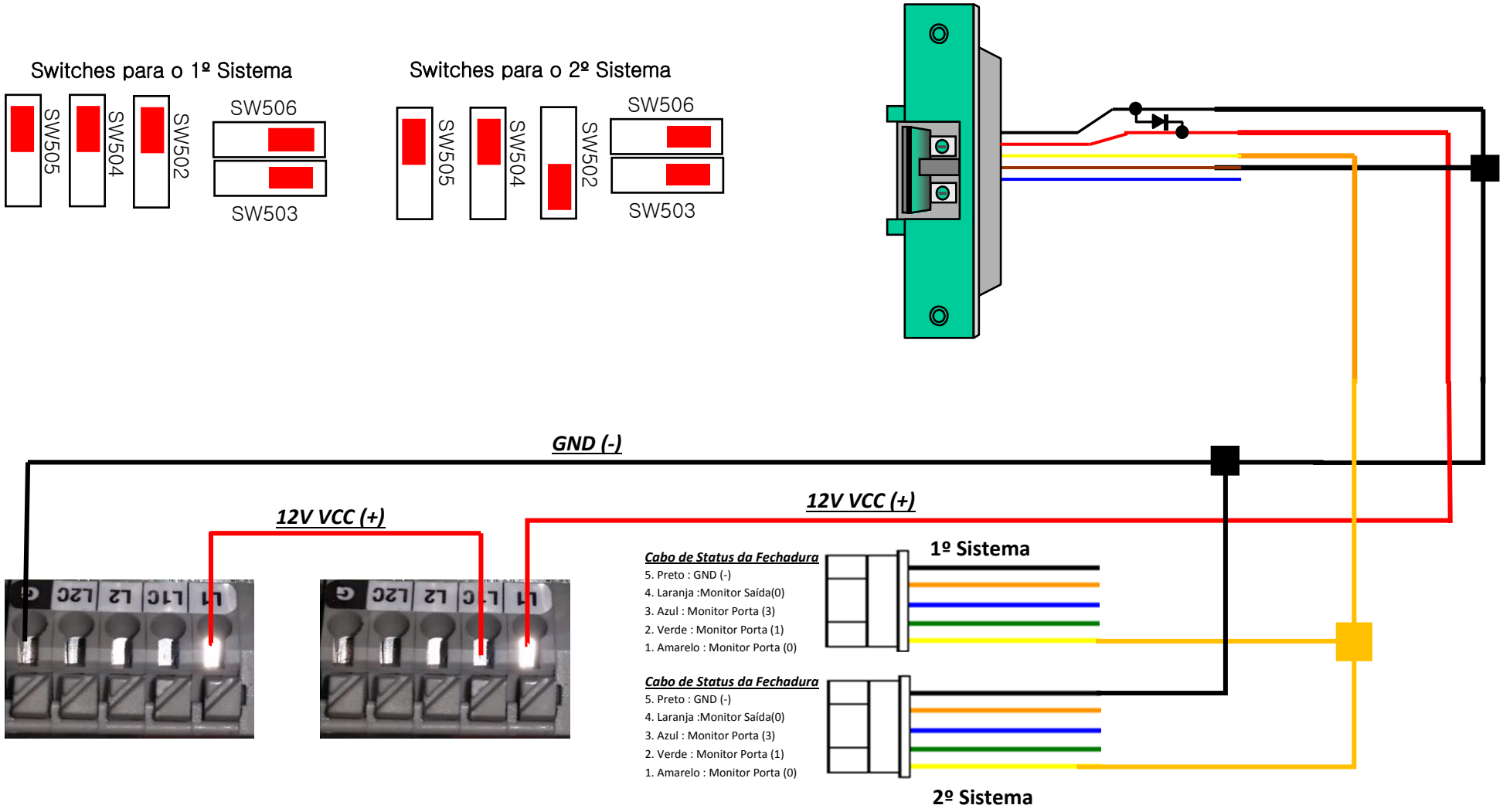

12. Conexão 12V Strike (Fail Secure) para 2 sistemas AC-7000

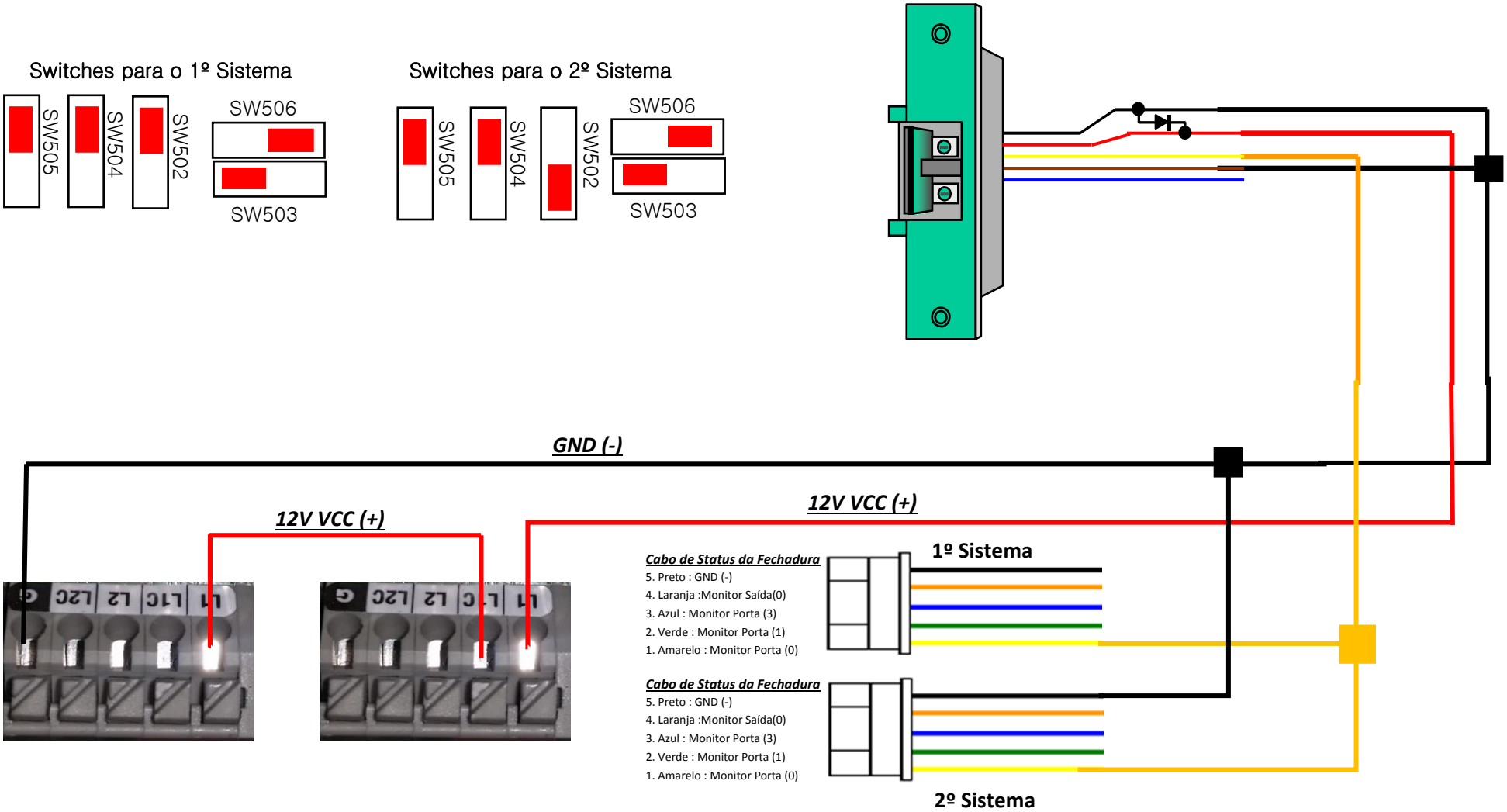

13. Conexão 12V Eletroímã (Fail Safe) para 1 sistema AC-7000

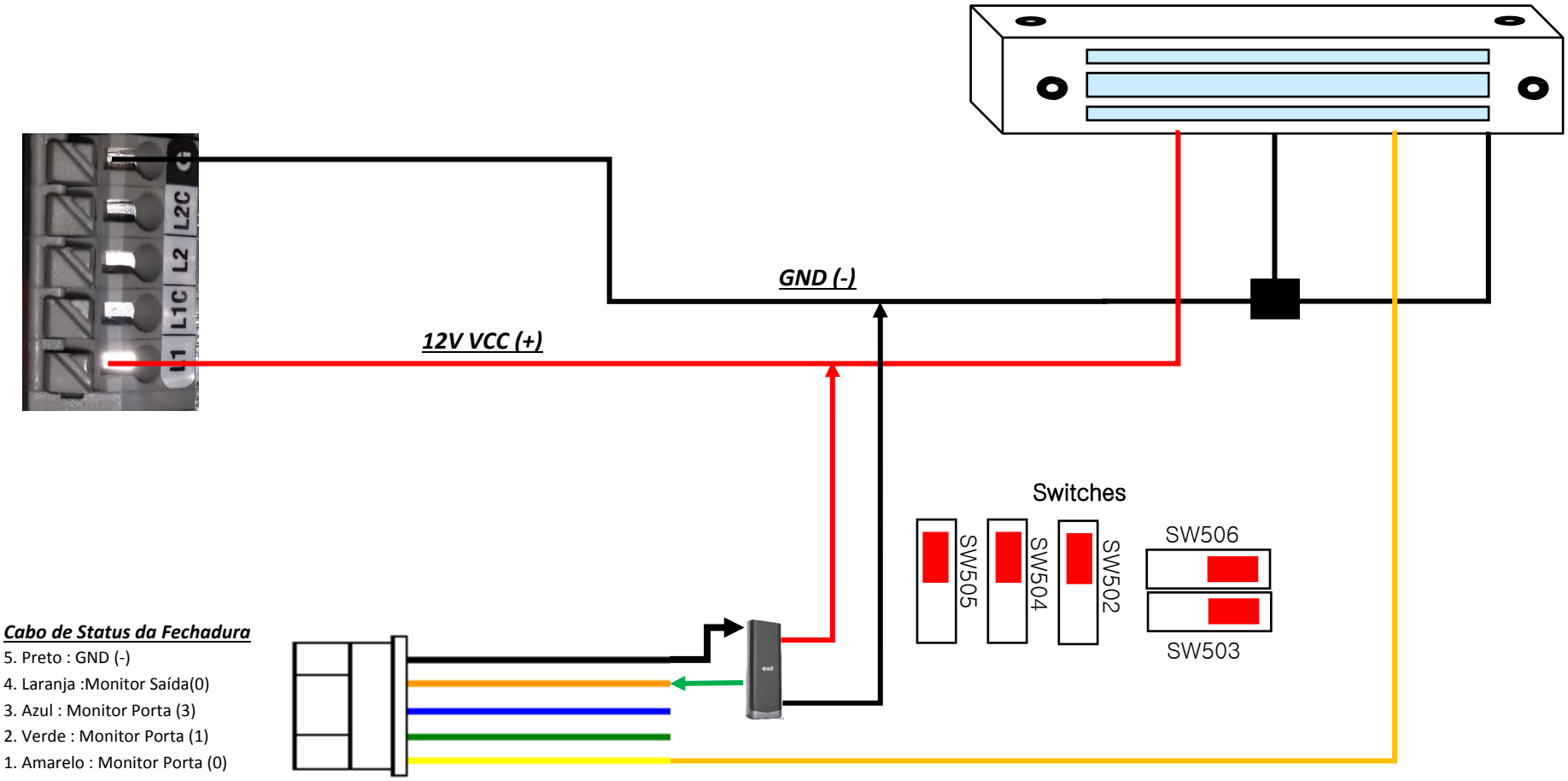

14. Conexão 12V Eletroímã (Fail Safe) para 2 sistemas AC-7000

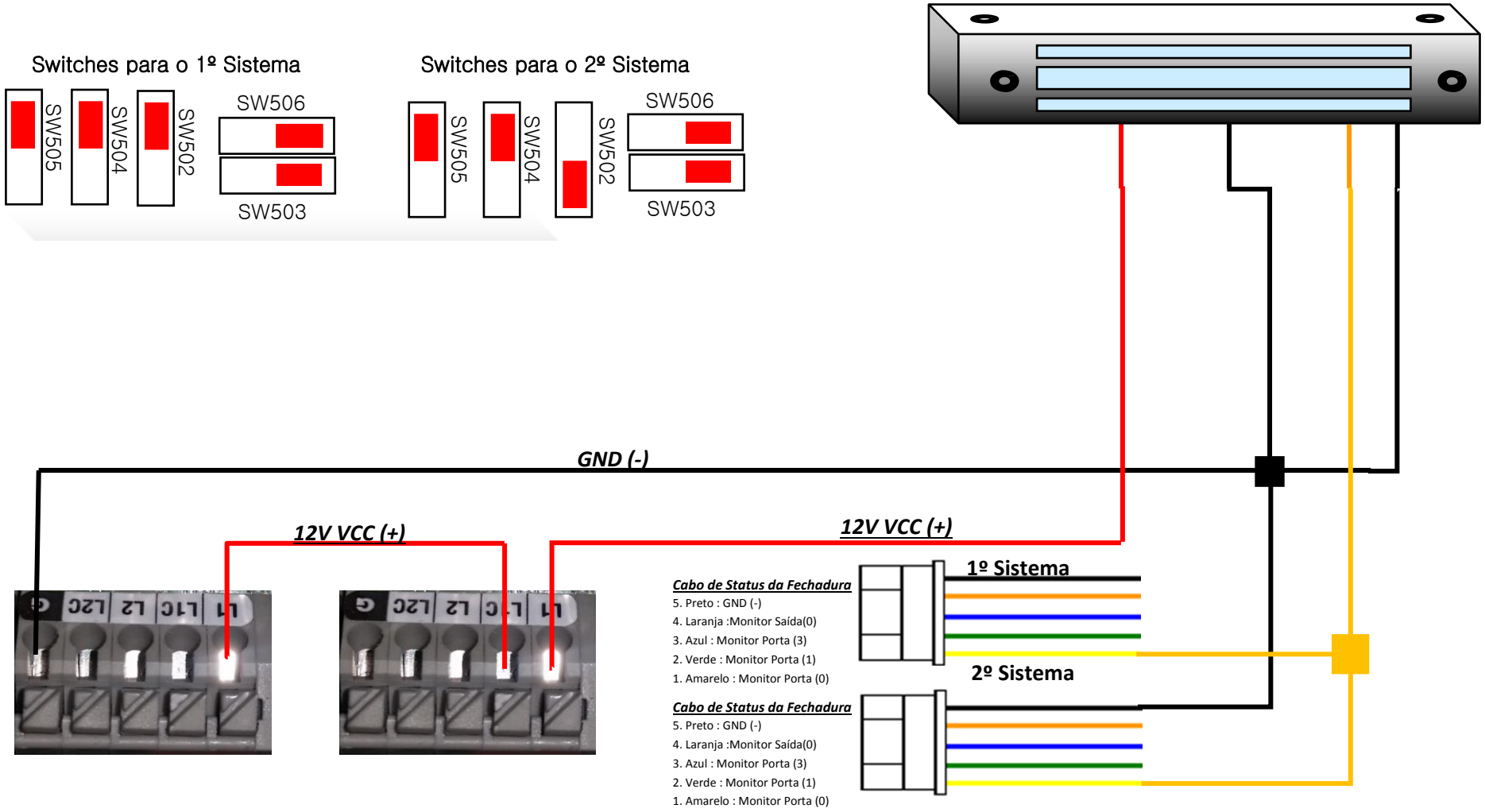

15. Conexão 12V Eletroímã (Fail Safe) para 2 fechaduras e 1 sistema AC-7000 "Usa alimentação externa DC 12V e 3,5A"

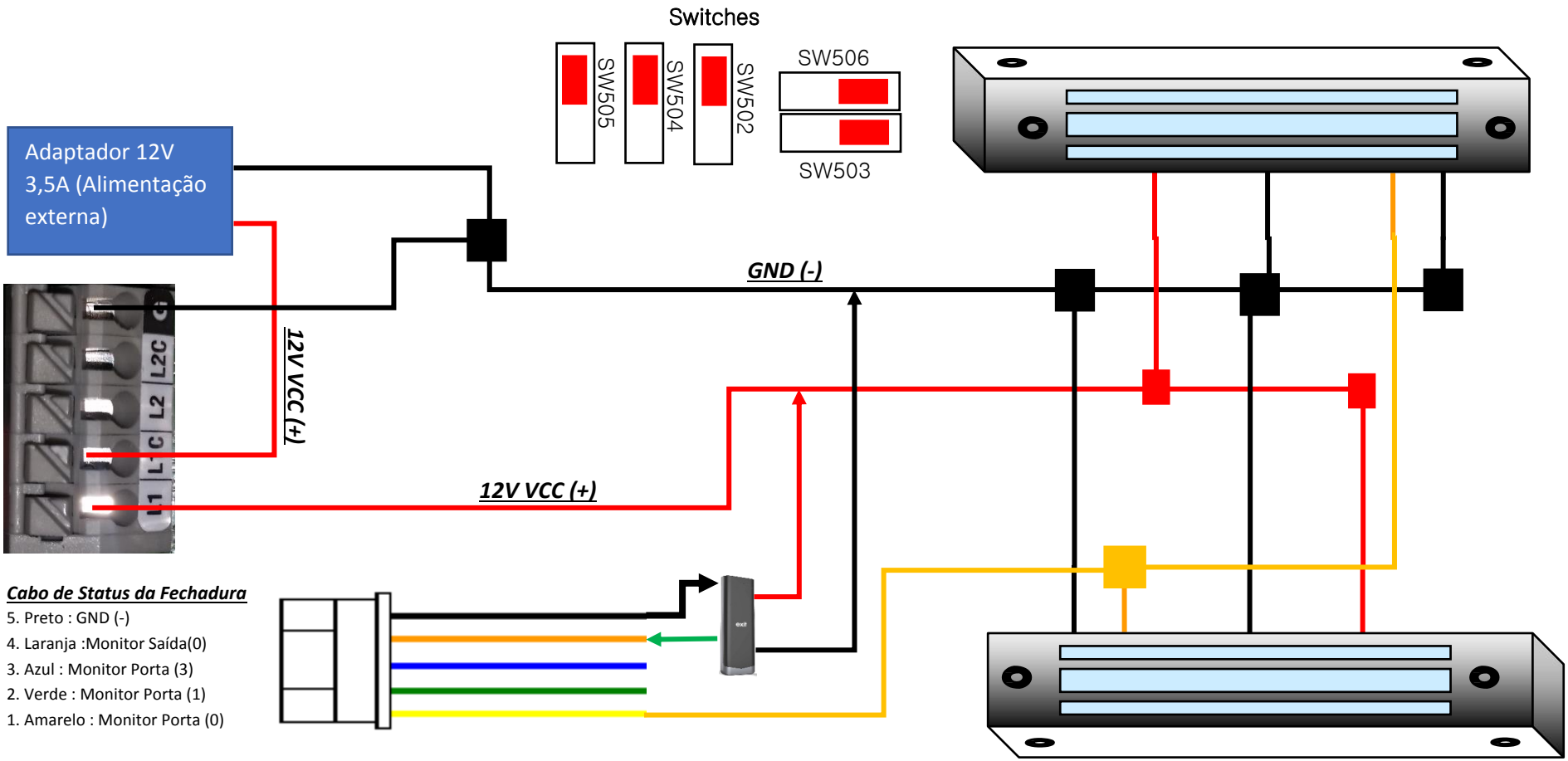

16. Conexão Contato Seco (Normalmente Aberto) para 1 sistema AC-7000

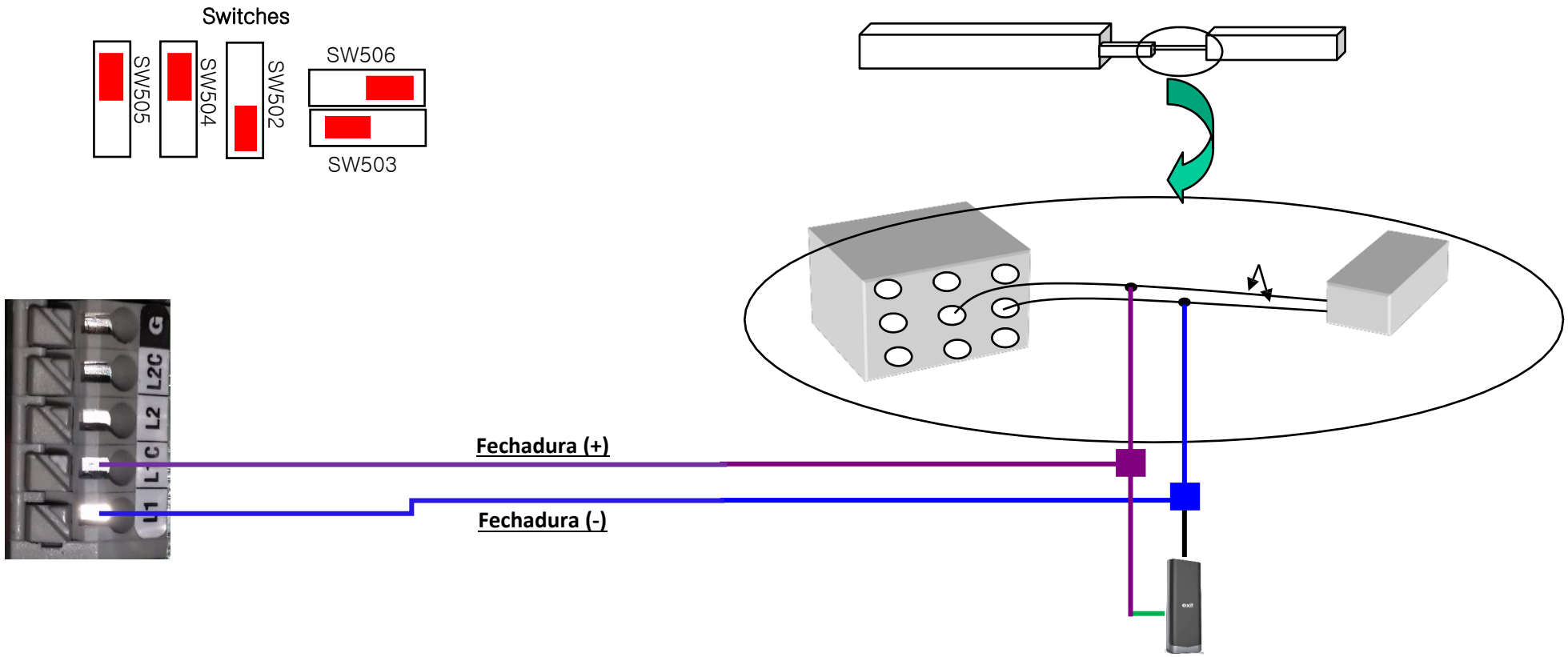

17. Conexão Contato Seco (Normalmente Aberto) para 2 sistemas AC-7000

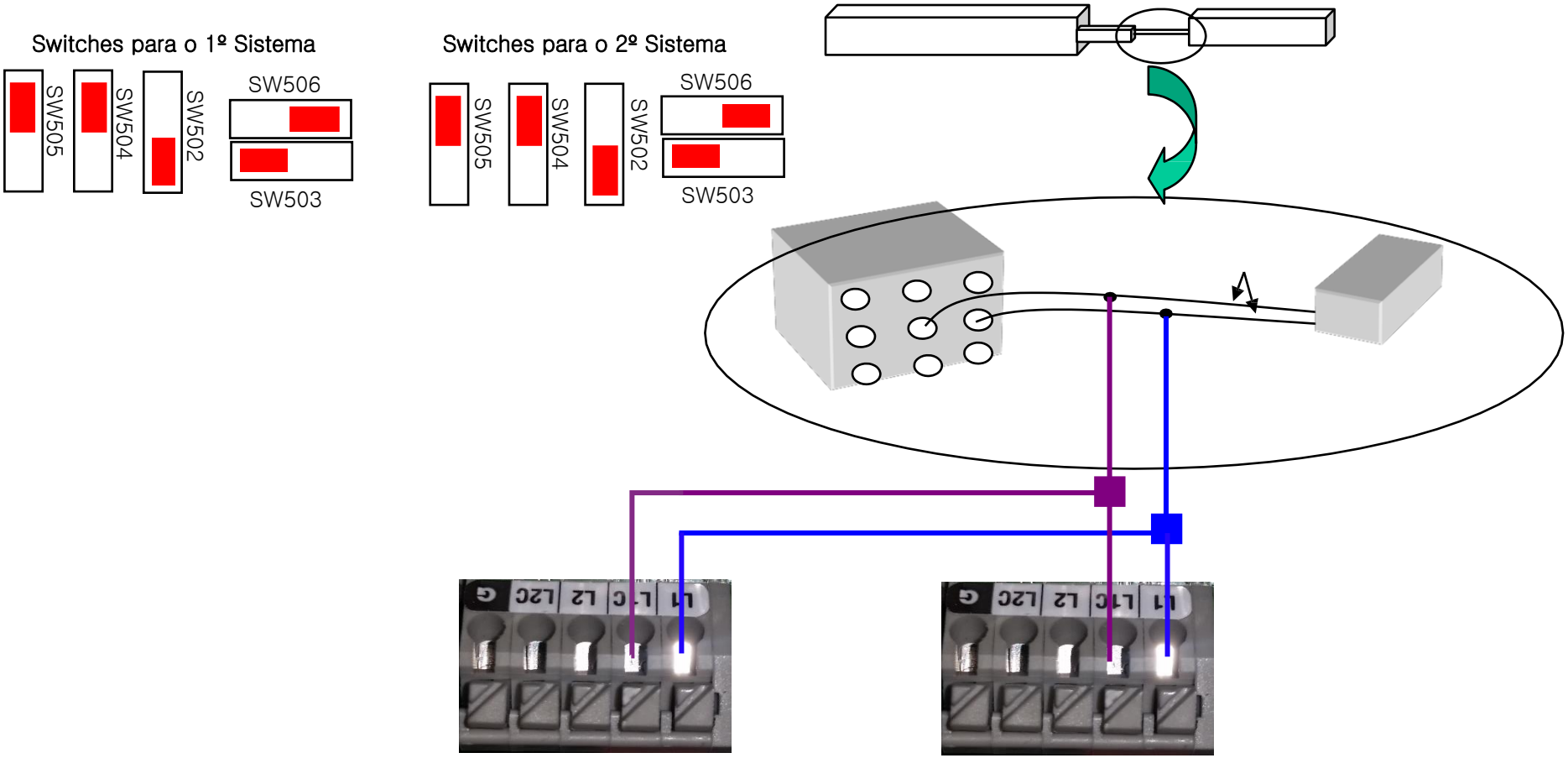

18. Conexão 12V Luzes de Emergência

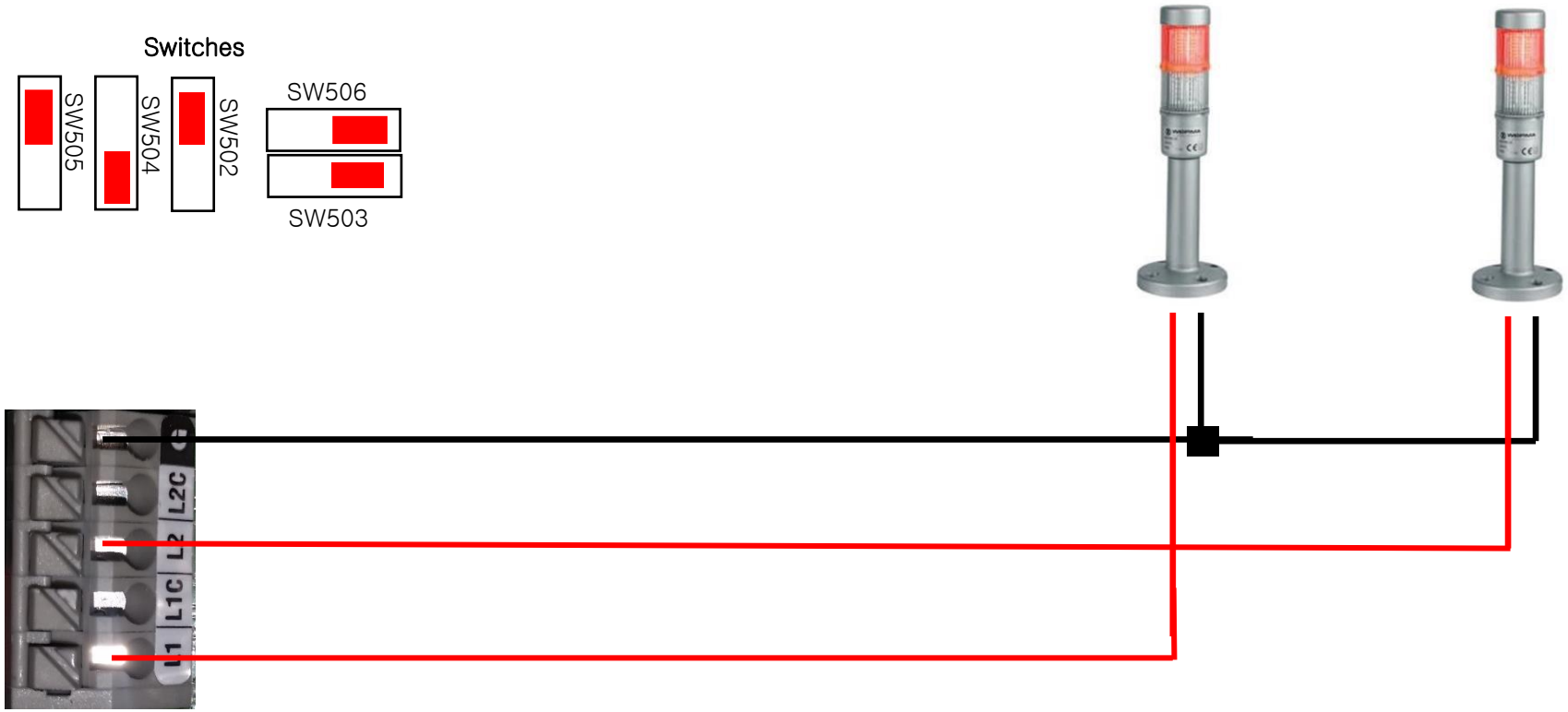

19. Conexão de 2 dispositivos no AC-7000

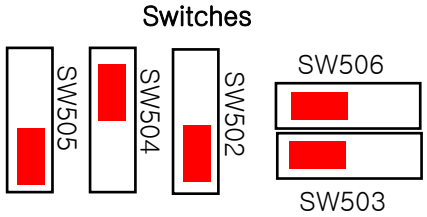

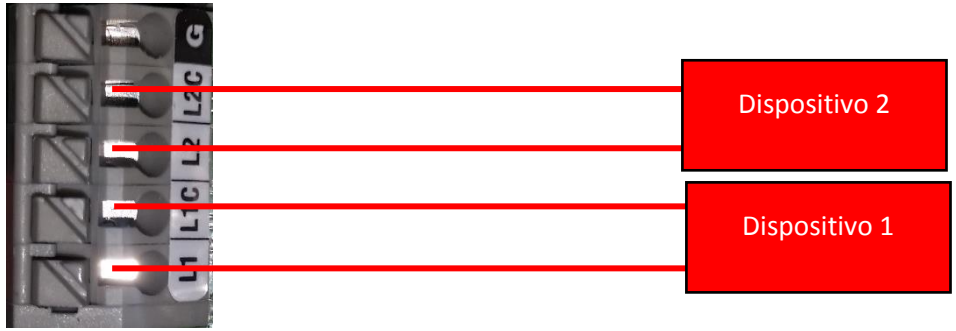
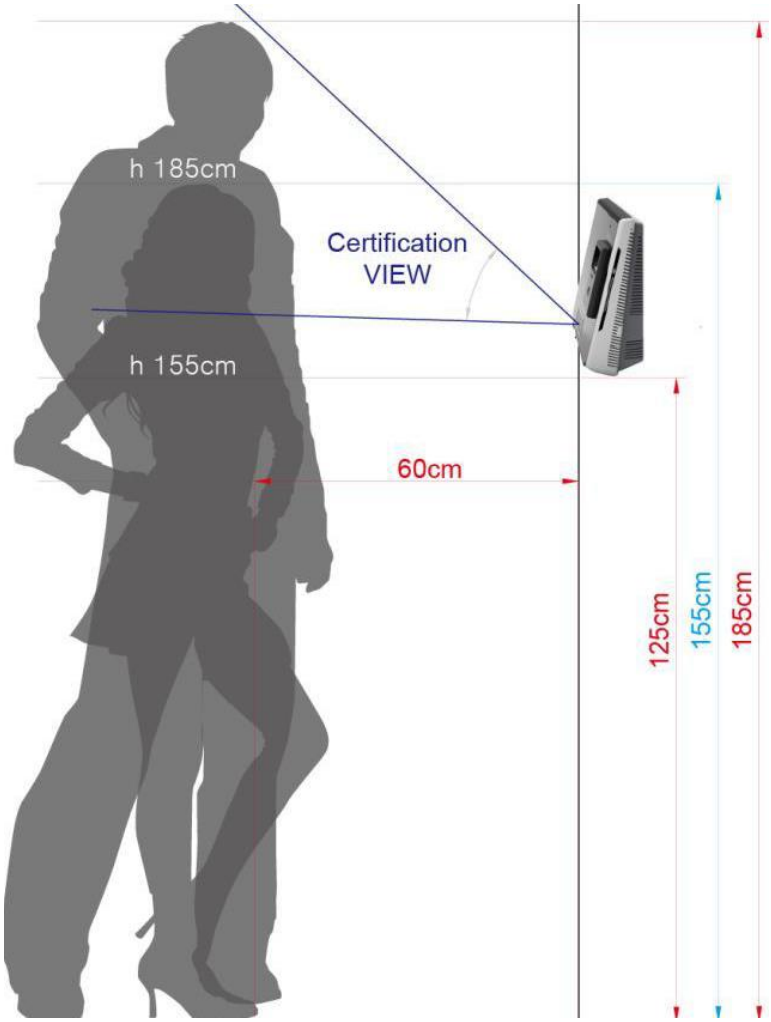
20. Posição do Terminal